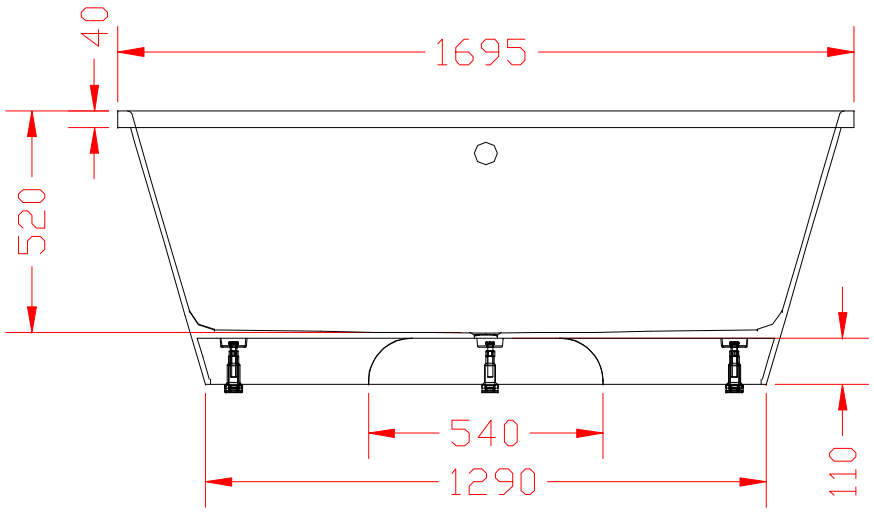

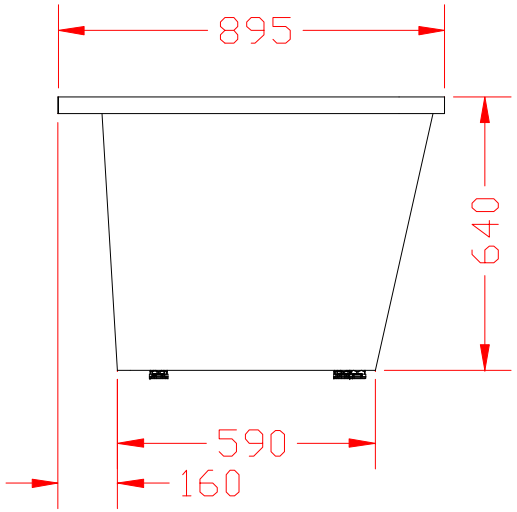

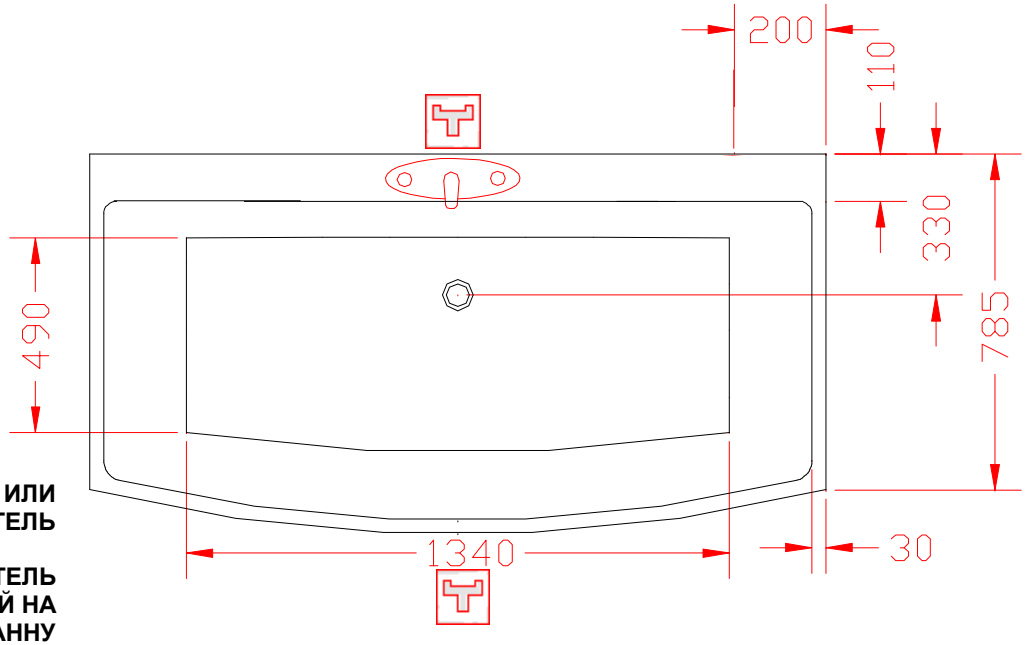

НАСТЕННЫЙ ИЛИ НАПОЛЬНЫЙ СМЕСИТЕЛЬ

СМЕСИТЕЛЬ ВСТРАИВАЕМЫЙ НА ВАННУ

STEP